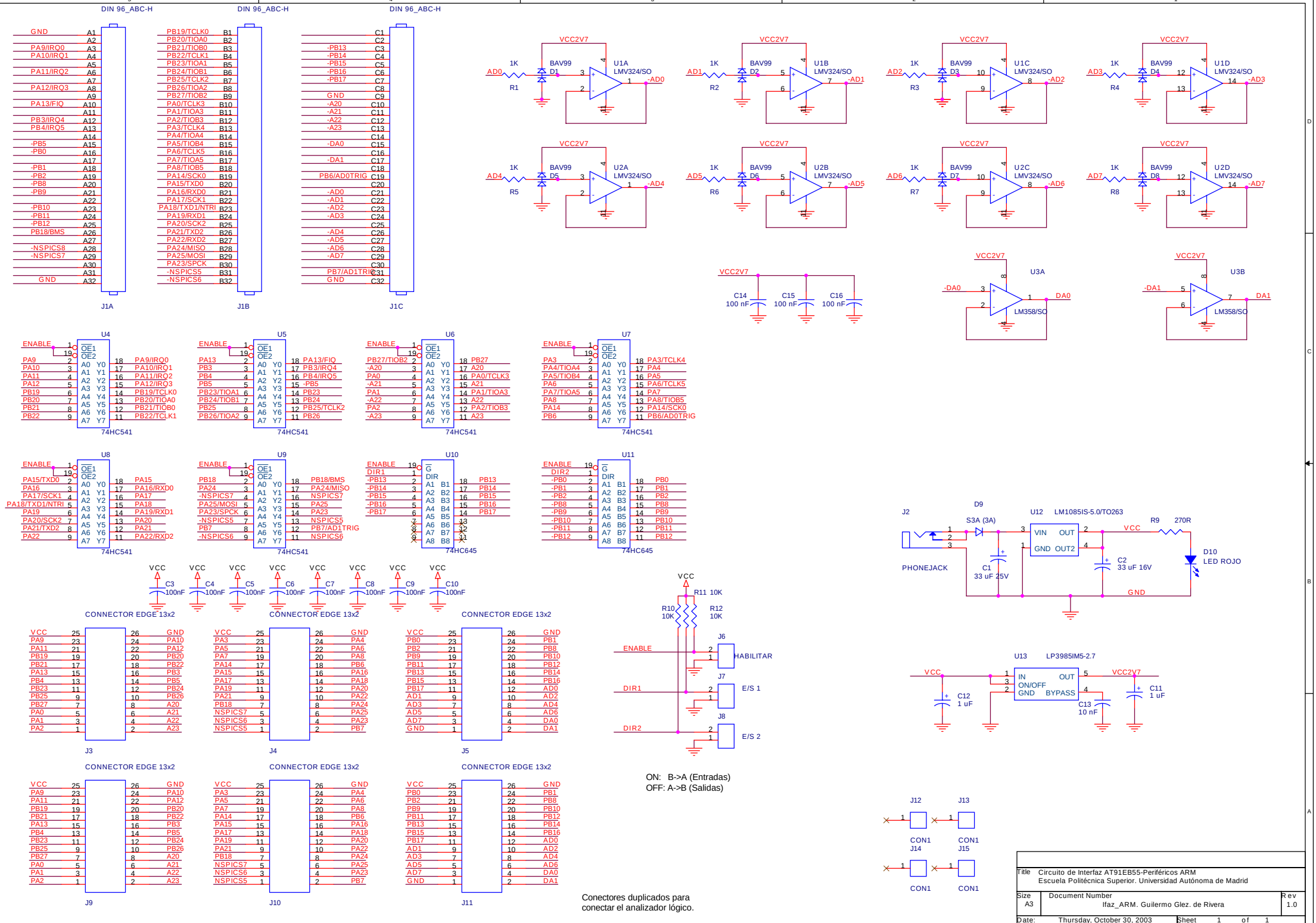
DIN 96_ABC-H
J1A
J1B
J1C
U1A LMV324/SO
U1B LMV324/SO
U1C LMV324/SO
U1D LMV324/SO
U2A LMV324/SO
U2B LMV324/SO
U2C LMV324/SO
U2D LMV324/SO
BAV99
VCC2V7
U3A LM358/SO
U3B LM358/SO
U4 74HC541
U5 74HC541
U6 74HC541
U7 74HC541
U8 74HC541
U9 74HC541
U10 74HC645
U11 74HC645
CONNECTOR EDGE 13x2
J3
J4
J5
J9
J10
J11
J2 PHONEJACK
D9 S3A (3A)
U12 LM1085IS-5.0/TO263
D10 LED ROJO
U13 LP3985IM5-2.7
J6 HABILITAR
J7 E/S 1
J8 E/S 2
ON: B->A (Entradas)
OFF: A->B (Salidas)
Conectores duplicados para conectar el analizador lógico.
J12 J13 J14 J15 CON1
Title Circuito de Interfaz AT91EB55-Periféricos ARM
Escuela Politécnica Superior. Universidad Autónoma de Madrid
Size A3
Document Number Ifaz_ARM. Guilermo Glez. de Rivera
Rev 1.0
Date: Thursday, October 30, 2003
Sheet 1 of 1