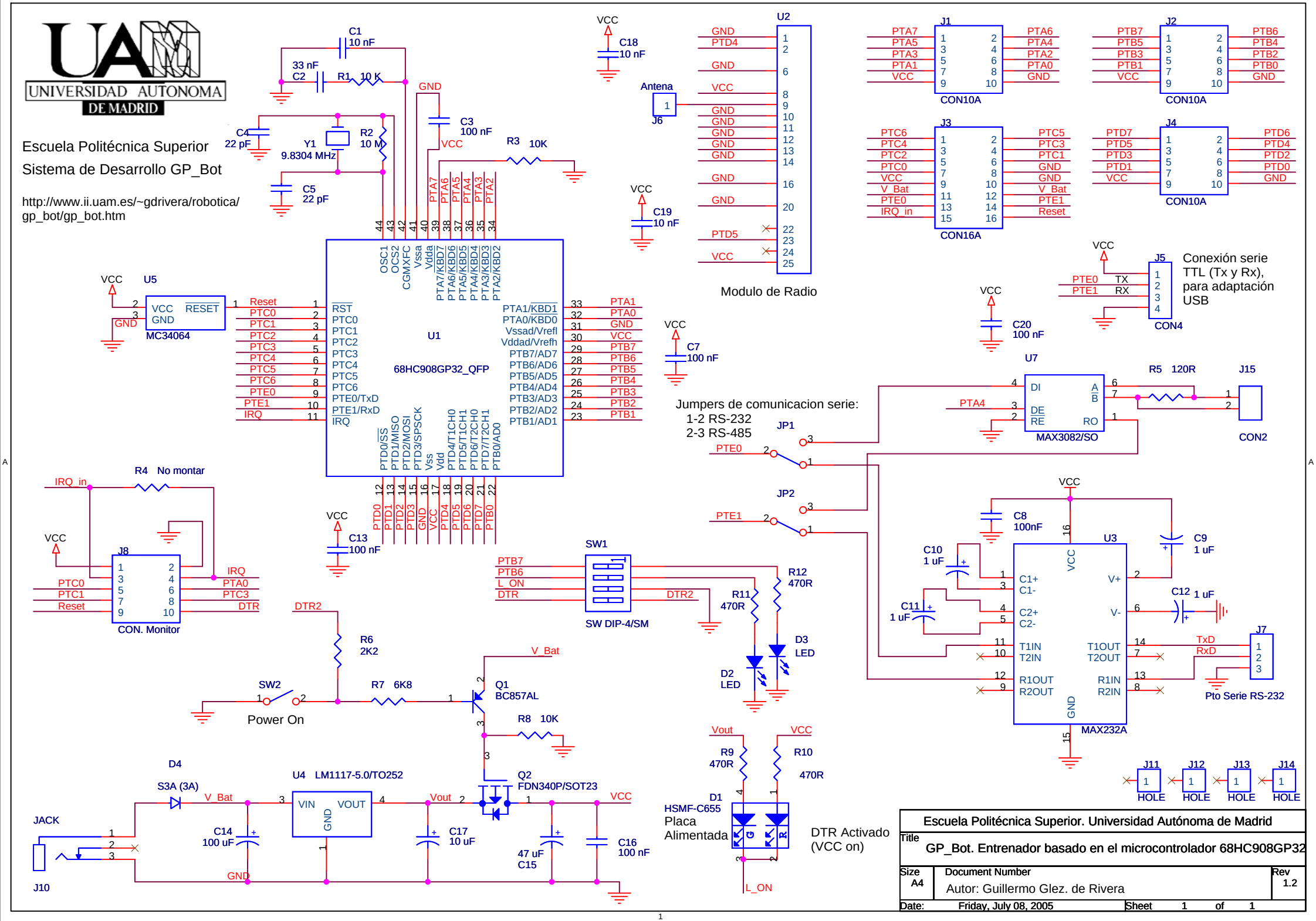
UNIVERSIDAD AUTONOMA DE MADRID
Escuela Politécnica Superior
Sistema de Desarrollo GP_Bot
http://www.ii.uam.es/~gdrivera/robotica/gp_bot/gp_bot.htm
U1
68HC908GP32_QFP
U2
Modulo de Radio
Antena
J6
J1
CON10A
J2
CON10A
J3
CON16A
J4
CON10A
U5
MC34064
J5
CON4
Conexión serie TTL (Tx y Rx), para adaptación USB
U7
MAX3082/SO
R5 120R
J15
CON2
Jumpers de comunicacion serie:
1-2 RS-232
2-3 RS-485
JP1
JP2
R4 No montar
J8
CON. Monitor
SW1
SW DIP-4/SM
U3
MAX232A
J7
Pto Serie RS-232
Power On
SW2
Q1
BC857AL
Q2
FDN340P/SOT23
D2 LED
D3 LED
D4
S3A (3A)
U4 LM1117-5.0/TO252
JACK
J10
D1
HSMF-C655
Placa Alimentada
DTR Activado (VCC on)
J11 HOLE
J12 HOLE
J13 HOLE
J14 HOLE
Escuela Politécnica Superior. Universidad Autónoma de Madrid
Title
GP_Bot. Entrenador basado en el microcontrolador 68HC908GP32
Size A4
Document Number
Autor: Guillermo Glez. de Rivera
Rev 1.2
Date: Friday, July 08, 2005
Sheet 1 of 1